LS 系列 水平式多關節機械手臂

LS20

適用於各種製程的高效能工具

- 可精確、快速處理高荷重
- 800/1,000mm 手臂長度，可涵蓋廣泛工作區域

機型編號 LS20 - 80 4 S

荷重
20 ：20kg

機械手臂長度
80 ：800mm
A0 ：1000mm

關節 #3 行程
4 ： 420mm
： 170mm：無塵室型 (含波紋管)

環境
S ：標準
C ：無塵室

■規格

機型名稱		LS20	
機型編號		LS20-804□	LS20-A04□
機械手臂長度	1 號、2 號臂	800 mm	1000 mm
荷重	額定	10 kg	
	最大值	20 kg	
重複性	關節 #1、#2	±0.025 mm	
	關節 #3	±0.01 mm	
	關節 #4	±0.01 度	
標準週期時間*1		0.42 秒	0.45 秒
最快操作速度	關節 #1、#2	9940 mm/秒	11250 mm/秒
	關節 #3	2020 mm/秒	
	關節 #4	1400 度/秒	
關節 #4 容許的慣性力矩*2	額定	0.05 kg·m²	
	最大值	0.45 kg·m²	
關節 #3 下壓力		250 N	
安裝環境		標準/無塵室*3	
安裝類型		臺架式	
重量 (不含纜線)		47 kg	50 kg
適用的控制器		RC90	
供客戶使用的安裝電線接頭		15 Pin：D-Sub、9 Pin：D-Sub	
供客戶使用的氣送管		Φ6 mm x 2、Φ4 mm x 2：0.59 MPa (6 kgf/cm²)	
電源		AC200-240 V 單相	
耗電量*4		2.4 kVA	
纜線長度		3 m/5 m/10 m	

*1: 循環時間是以 2kg 荷重進行弧形動作 (300mm 水平，25mm 垂直) 往返的時間 (行程已最佳化，可呈現最高速度)。
*2: 荷重的重心與 4 號軸對齊時；若未與 4 號軸對齊，請透過 INERTIA 指令設定參數。
*3: 符合 ISO 第 4 級無塵室標準。
*4: 因操作環境和程式而異。

■外觀尺寸（臺架式）

[單位：mm]

標準型

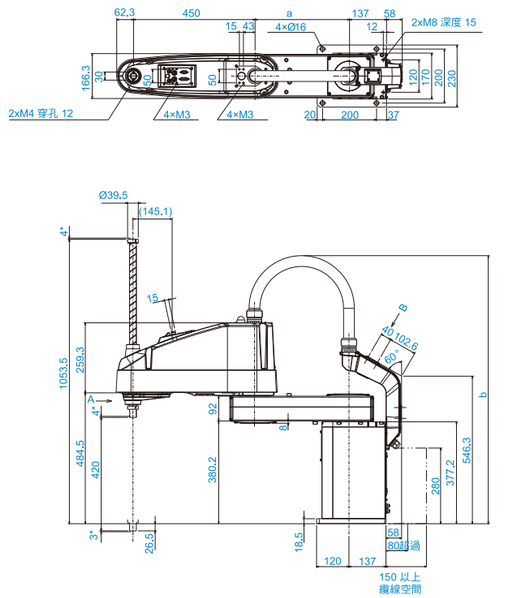

＊機械性阻擋裝置位置幅度。

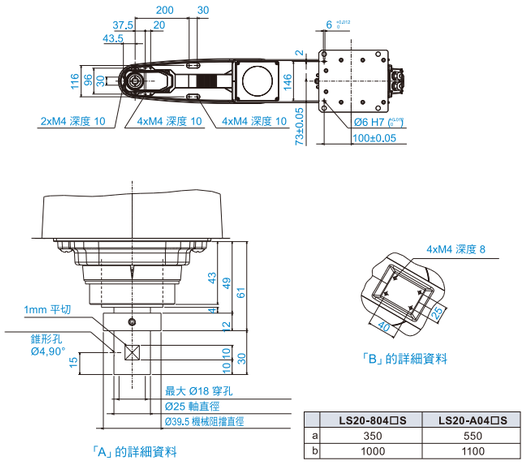

	LS20-804□S	LS20-A04□S
a	350	550
b	1000	1100

無塵室型

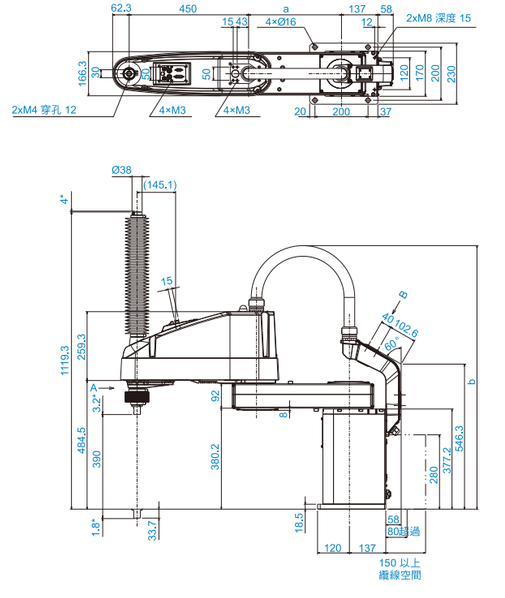

＊機械性阻擋裝置位置幅度。

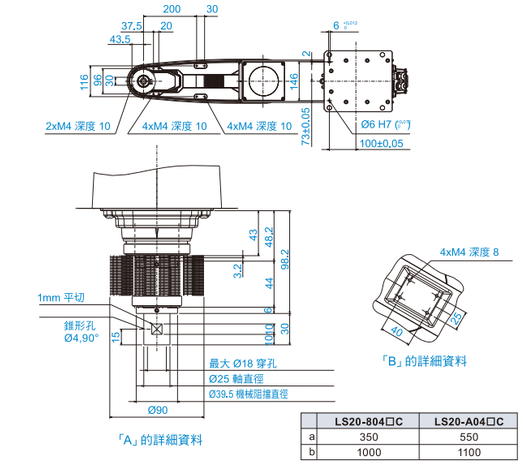

	LS20-804□C	LS20-A04□C
a	350	550
b	1000	1100

■動作範圍（臺架式）

LS20-804S/A04S

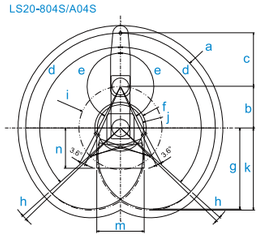

LS20-804C/A04C

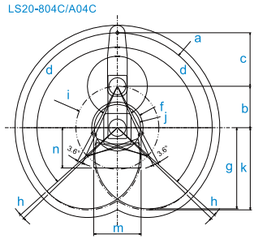

機型	標準		無塵室	
	LS20-A04S	LS20-804S	LS20-A04C	LS20-804C
a 手臂 #1 和 #2 的長度 (mm)	1000	800	1000	800
b 手臂 #1 的長度 (mm)	550	350	550	350
c 手臂 #2 的長度 (mm)	450		450	
d 關節 #1 的動作範圍 (度)	132		132	
e 關節 #2 的動作範圍 (度)	152		152	
f 動作範圍	260.7	216.5	260.7	216.5
g 後方動作範圍	818	684.2	818	684.2
h 到達機械止動的關節 #1 角度 (度)	2		2	
i 到達機械止動的關節 #2 角度 (度)	3.6		3.6	
j 機械止動區	232.8	195.3	232.8	195.3
k 後方機械止動區	832.1	693.1	832.1	693.1
m 動作範圍	290	400	330	400
n 動作範圍	265	340	265	340